SCHEDA TECNICA SPECIFICA

Valvole e pezzi speciali

VALVOLA IN POLIETILENE PER APPLICAZIONI ACQUA E GAS

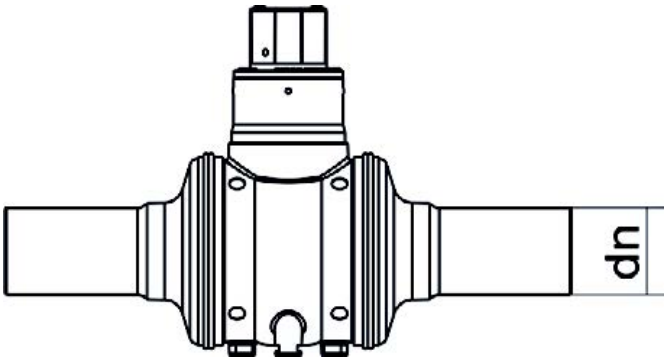

DETTAGLIO PRODOTTO	
CODICE ARTICOLO	VPP160C.I-SL
d_n	160
SDR DI PROGETTO	11

CARATTERISTICHE GEOMETRICHE	
D [mm]	120
d_n	160
DN	150
H [mm]	196
Z [mm]	710
Z1 [mm]	405

*Le immagini sono a scopo puramente illustrativo e il prodotto potrebbe differire nel colore e/o in alcune sue parti.

PLASTITALIA SPA reserves the right to revise this specification, while maintaining compliance with the requirements of the product without prior notice. Tolerance on diameters and thickness according to the standards unless otherwise specified. Tolerance: ± 5%

Via Ferrara - 98061 - Brolo (ME) - Italy tel. +39 0941 536311 fax +39 0941 561476 info@plastitaliaspa.com
www.plastitaliaspa.com