SCHEDA TECNICA SPECIFICA

Raccordi elettrosaldabili

# COLLARE DI PRESA SEMPLICE GRANDE VOLUME

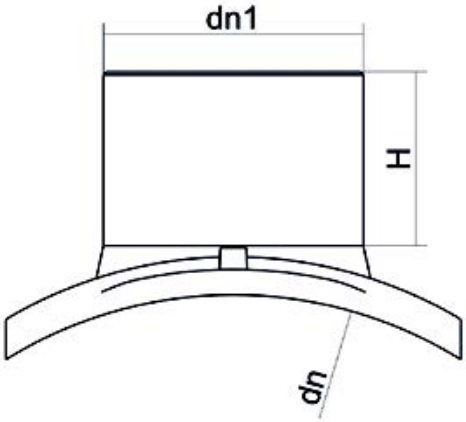


| DETTAGLIO PRODOTTO | |
|---|---|
| CODICE ARTICOLO | CPSP1000250C |
| $d_n$ | 1000 - 250 |
| SDR DI PROGETTO | 11 |

| CARATTERISTICHE GEOMETRICHE | |
|---|---|
| $d_n$ | 1000 |
| $d_n1$ | 250 |
| H [mm] | 150 |
| Massa [kg] | 6.5 |

*Le immagini sono a scopo puramente illustrativo e il prodotto potrebbe differire nel colore e/o in alcune sue parti.

PLASTITALIA SPA reserves the right to revise this specification, while maintaining compliance with the requirements of the product without prior notice. Tolerance on diameters and thickness according to the standards unless otherwise specified. Tolerance: ± 5%

Via Ferrara - 98061 - Brolo (ME) - Italy tel. +39 0941 536311 fax +39 0941 561476 info@plastitaliaspa.com
www.plastitaliaspa.com